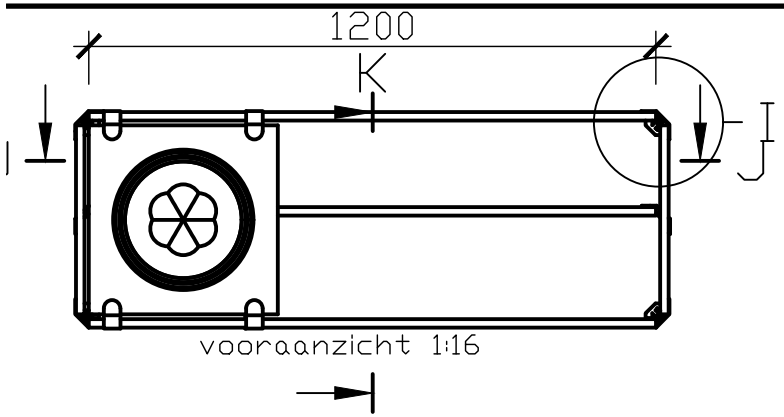


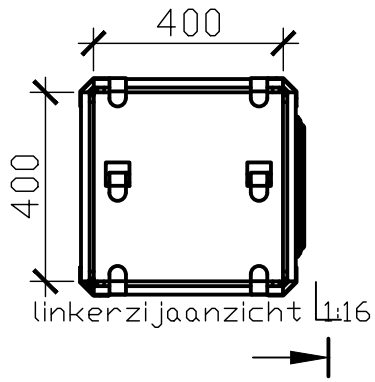


K-K (1:16)

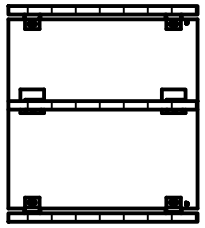

I (1:5)

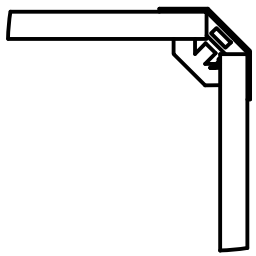

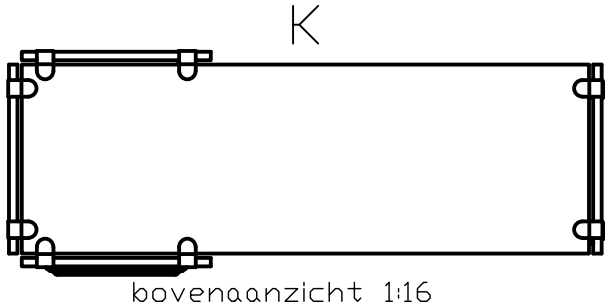


L-L (1:2)

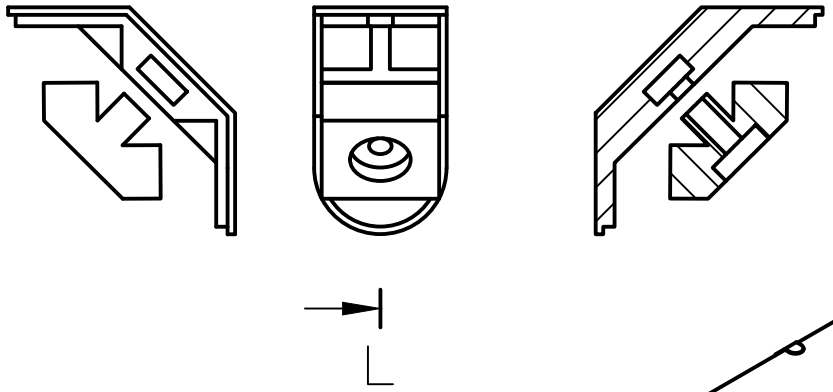


J-J (1:16)

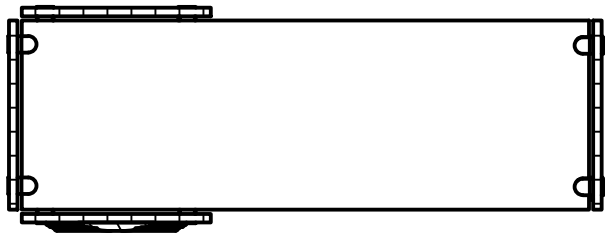

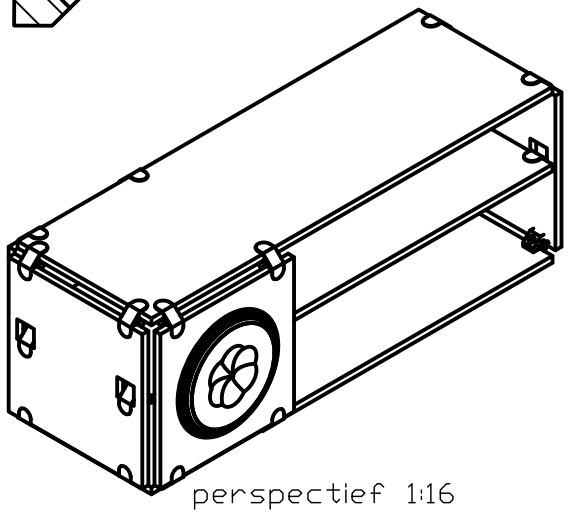


D-D (1:5)

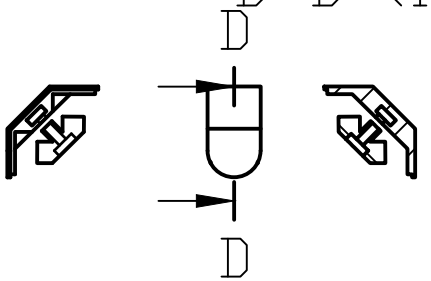


gewijzigd: 5.3.2023 door: HAUSPIEJENS

| | | |
|---|---|---|
| Schaal: 1:16 | | Klas: STHP 03.05.2023 |
| | | Getekend: Quick Sense |
| | | Gezien: |
| | VTI ROESELARE | Ident. nr: 3 |